FeBa
Fenster und Türen

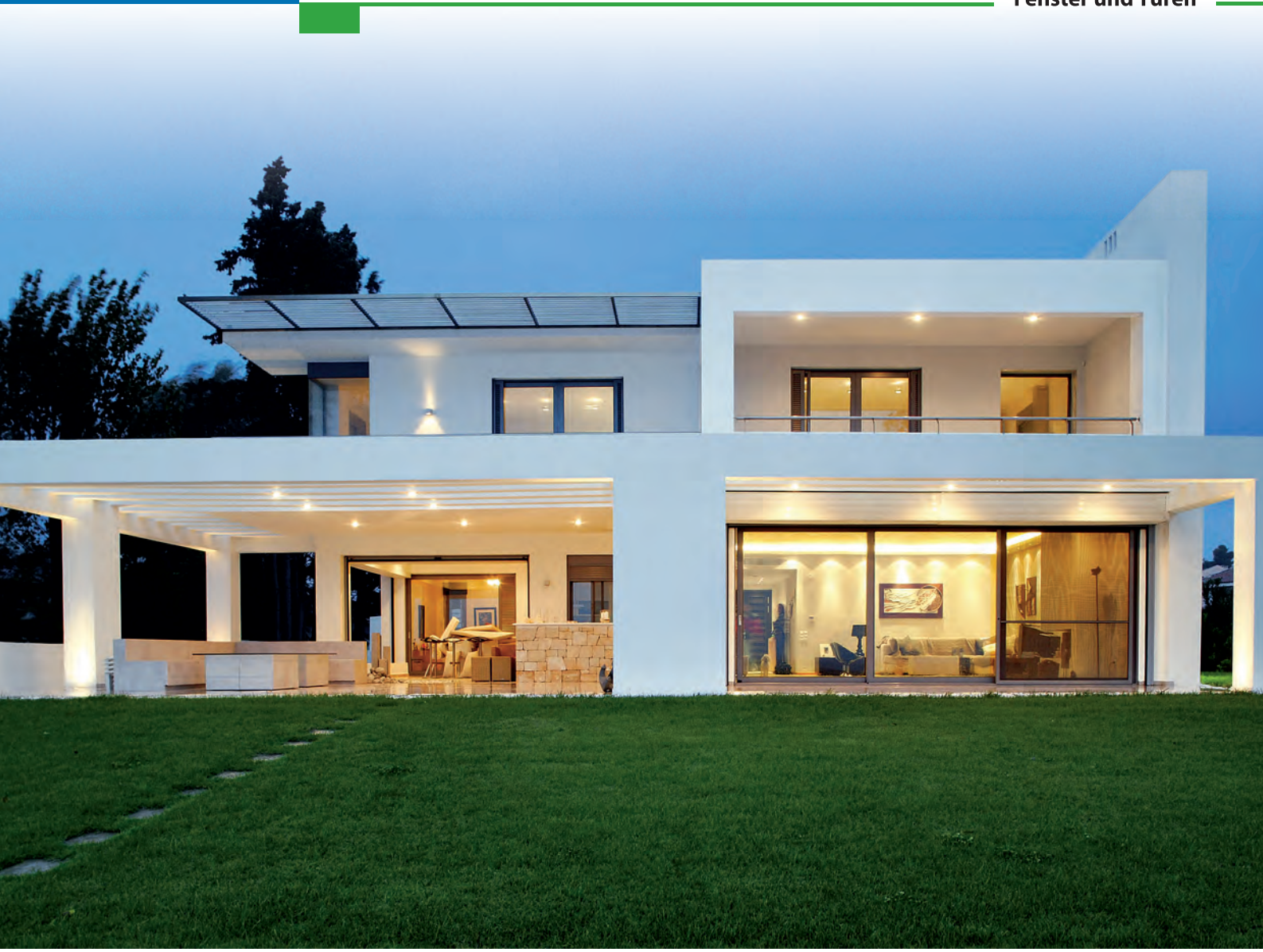

FeBa *Aluminium*

Produktübersicht

ALUMINIUM: WORAUS DIE ZUKUNFT BESTEHT.

Ein natürlicher Rohstoff. Präzise zu verarbeiten. Besonders langlebig. Vorteile, die Aluminium zum bevorzugten Werkstoff machen. Zum Beispiel bei Schiebetüren, die nicht nur lichtdurchflutete Räume schaffen, sondern auch den Charakter eines Hauses prägen.

INHALT

Energieeffizienz	4
Energie sparen	5
Produktübersicht	6
Hebe-Schiebetüren	7/8
Faltschiebetüren	9
Fenster	10
Türen	11
Sicherheit	12/13
Farbvielfalt	14
Technische Übersicht	15

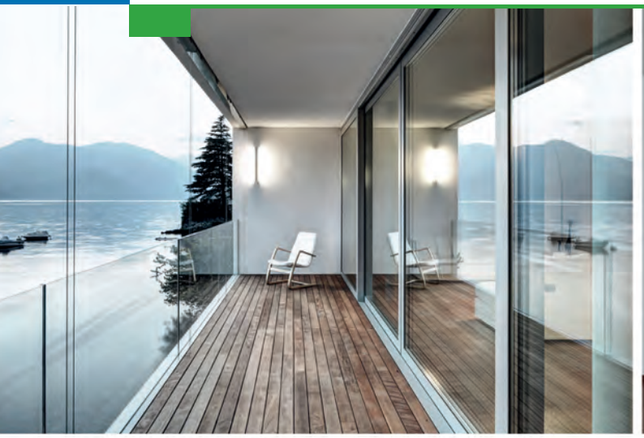

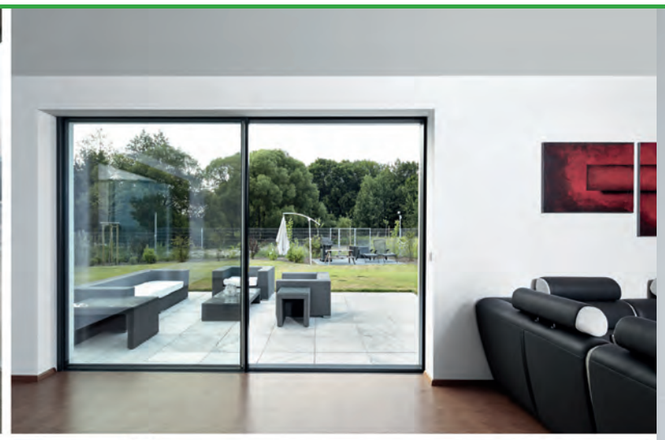

Energie sparen mit wärmegedämmten Schiebe-Systemen

ENERGIEEFFIZIENZ: DER BESTE WEG – DIE TÜR.

Im Winter bleibt die Kälte draußen. Im Sommer die Hitze. Schiebetüren von FeBa besitzen Wärmedämmung bis hin zu Passivhaus-Niveau und schaffen so jederzeit ein angenehmes Raumklima. Für ein gutes Gewissen beim Heizen. Für geringe Klimatisierungskosten bei hohen Außentemperaturen. Kurz: für den verantwortlichen Umgang mit Energie.

ENERGIE SPAREN

Energie sparen bedeutet nicht nur, etwas für den Klimaschutz zu tun, sondern auch Geld zu sparen – und das ist angesichts rasant steigender Energiekosten im Sinne eines Bauherrn.

Schiebe- und Faltschiebetüren müssen in puncto Wärmedämmung hohe Anforderungen erfüllen – speziell dann, wenn großflächige Konstruktionen gewünscht sind. Das bedeutet hohen Wohnkomfort durch ein angenehmes, konstantes Raumklima und spart zusätzlich wertvolle Energie und vermeidet hohe Kosten.

Und das nicht nur an kalten Tagen, sondern auch im Sommer. Denn dann bleibt die Hitze außen vor und eventuelle Klimatisierungskosten können so erheblich gesenkt werden.

Optimaler Wohnkomfort und enormes Energiesparpotenzial also – eine perfekte Kombination.

Mehr Licht und Raum zum Wohlfühlen

Loftwohnung mit exklusivem Ausblick

HEBE-SCHIEBETÜREN

Es ist überraschend, wie einfach eine Hebe-Schiebetür aus Aluminiumprofilen zu bewegen ist. In geschlossenem Zustand überzeugt sie durch perfekte Dichtigkeit und bietet so besten Wärme- und Schallschutz, außerdem sorgt sie einbruchhemmend für die persönliche Sicherheit.
Hebe-Schiebetüren sind zu einer Seite oder von der Mitte aus zu öffnen. Bis zu drei Laufschienen ermöglichen große Öffnungsweiten und damit flexible Möglichkeiten, lichtdurchflutete Wohn- und Lebensräume zu schaffen.

PRODUKTÜBERSICHT

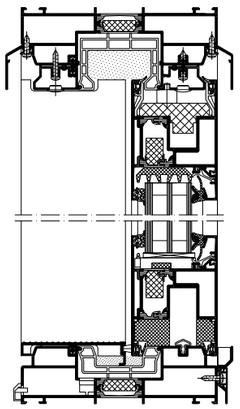

Schüco ASS 70.HI, Maßstab 1:5

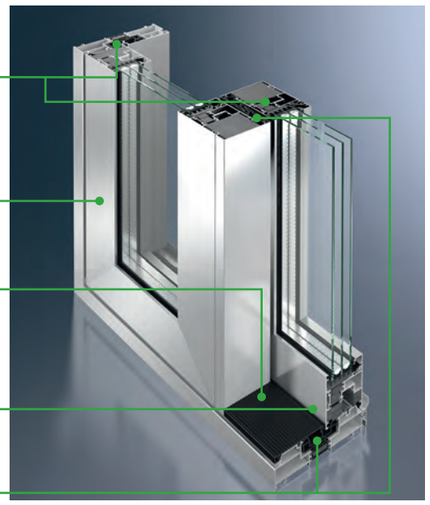

Hochwärmegedämmtes Schiebe-System
Schüco ASS 70.HI (Aluminium Sliding System)

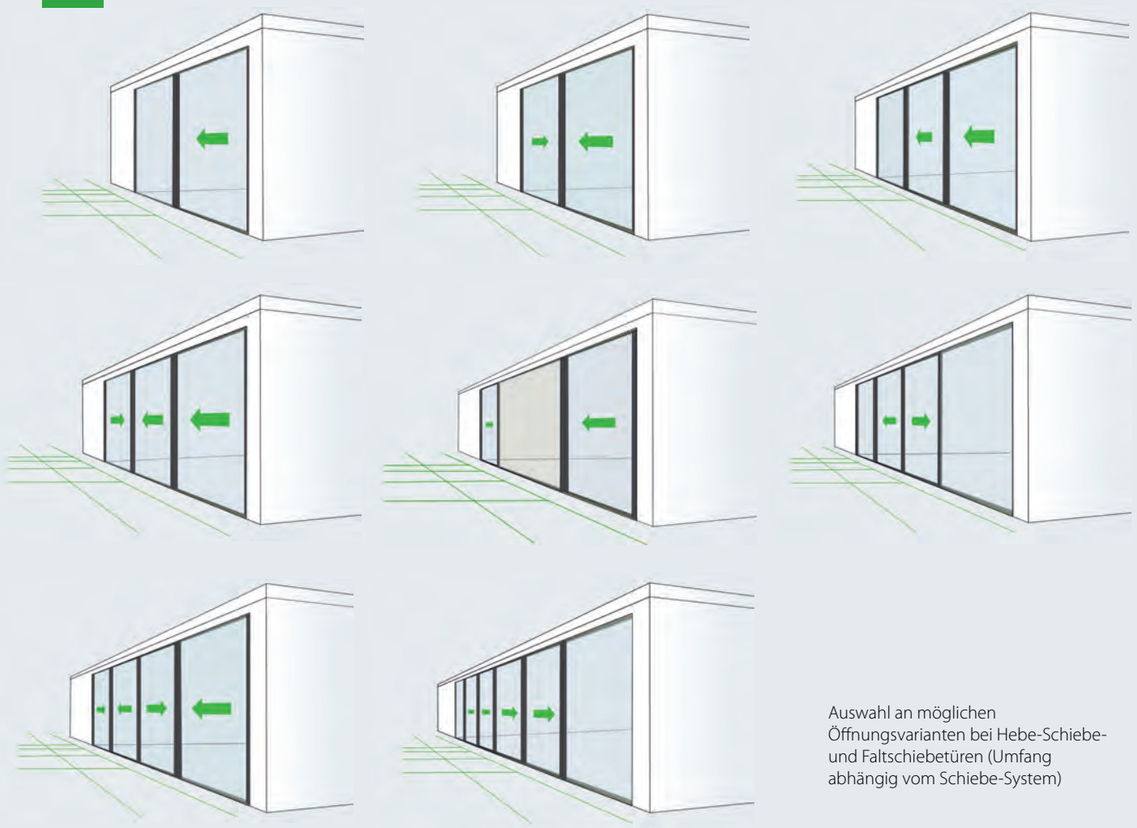

Auswahl an möglichen Öffnungsvarianten bei Hebe-Schiebe- und Faltschiebetüren (Umfang abhängig vom Schiebe-System)

Faltschiebetüren

FALTSCHIEBETÜREN

Wahre Platzwunder sind die Faltschiebetüren von FeBa. Mit ihnen lassen sich komplette Glaswände fast vollständig öffnen. Die Einzelelemente werden einfach seitlich zu schmalen Paketen gefaltet – schnell und kompakt. Je nach Einsatzbereich stehen zwei Varianten zur Verfügung.

Hochwärmegedämmte Faltschiebetüren für den Außenbereich
Die Flügelpakete dieser wärmegedämmten Tür können kinderleicht nach innen oder außen gefaltet bzw. nach rechts und/oder links verschoben werden. Die Flügel rollen dabei fast geräuschlos auf Laufwagen. Sie werden oben und unten sicher geführt. Das schafft eine perfekte Verbindung zwischen Außen- und Innenbereich.

Ungedämmte Faltschiebetüren für den Innenbereich
In Bereichen, in denen keine zusätzliche Wärmedämmung gefordert wird, ist die ungedämmte Faltschiebetür die beste Wahl. Zur Erweiterung von Wohn- und Büroräumen kann die Türanlage komplett geöffnet werden.

VIELSEITIGE ÖFFNUNGSVARIANTEN

Schiebe-Systeme von FeBa überzeugen durch perfekte Funktionalität – und bieten dabei dank vielseitiger Öffnungsvarianten ganz besondere Gestaltungsmöglichkeiten:
- Hebe-Schiebetüren
- Faltschiebetüren

Durch die große Auswahl an Farben und Profilen können die transparenten Schiebekonstruktionen innen wie außen perfekt auf die Architektur eines Hauses oder Wintergartens abgestimmt werden. So wird ein harmonisches Gesamtbild geschaffen und es werden markante optische Akzente gesetzt.

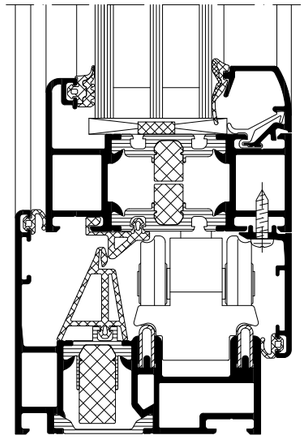

Schüco ASS 80 FD, Maßstab 1:2

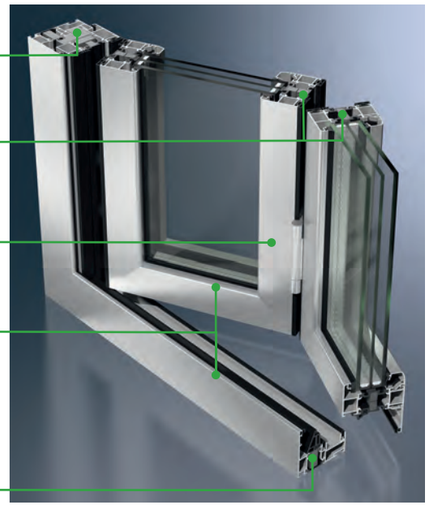

Hochwärmegedämmtes Faltschiebe-System Schüco ASS 80 FD.HI

WOHNWERTE SCHAFFEN MIT FEBA ALUMINIUM-FENSTERSYSTEMEN

Aluminium-Fenstersysteme von FeBa gibt es in nahezu allen Farben, Oberflächen und Dekoren – passend zu hochwertigen Türen und Wintergärten. Auch große Glasformate für mehr Licht und Wohnkomfort können problemlos realisiert werden. Die Marke FeBa steht für perfekte Qualität in Herstellung, Verarbeitung und Montage. Mit Aluminium-Fenstern schaffen Sie Wohnwerte – ein Leben lang.

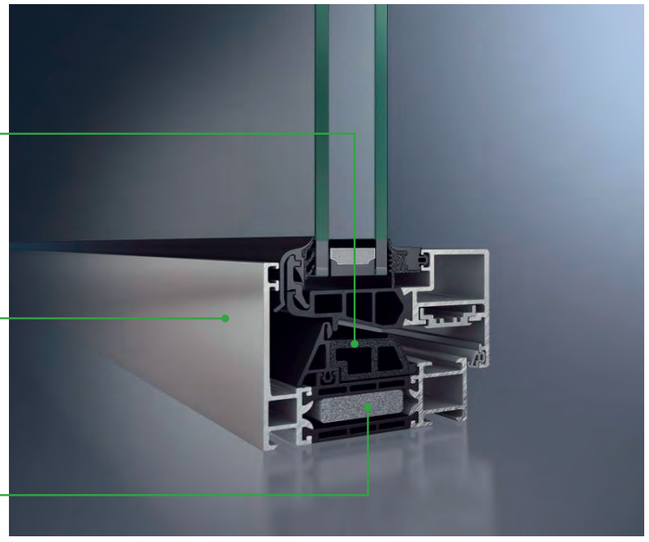

Schüco AWS 75BS.SI

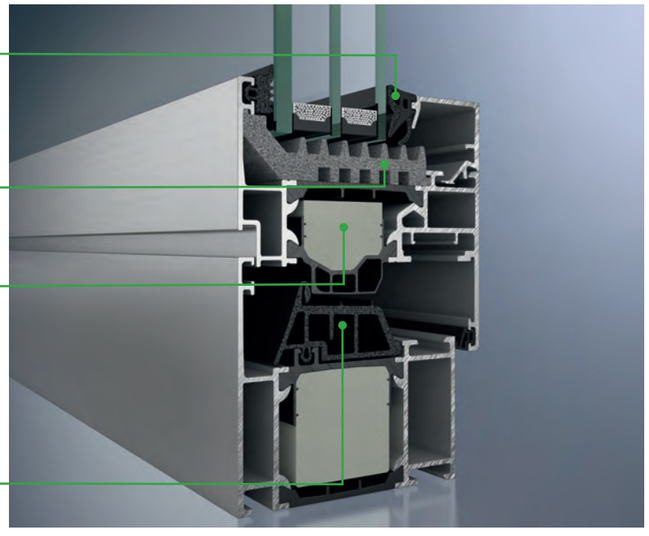

Schüco AWS 75.SI+
Neuer Wärmedämmstandard für Aluminium-Fenster

FEBA HAUSTÜREN VON SCHÜCO: ROBUST, VIELSEITIG UND LANGLEBIG

Eine moderne Haustür sollte nicht nur gut aussehen und sich perfekt in die Architektur eines Hauses einfügen, sondern auch optimal für die täglichen Anforderungen und Belastungen gerüstet sein. Aluminium ist ein idealer Werkstoff, um robuste und langlebige Türen zu konstruieren: extrem stabil und formbeständig selbst bei stärkster Beanspruchung, wärmedämmend sowie korrosions- und witterungsbeständig. Aluminium garantiert optimale Funktionssicherheit, erhöhten Einbruchschutz und Leichtgängigkeit auch bei großen Türformaten. Eigenschaften, die Aluminium Haustüren von FeBa perfekt erfüllen und die dafür sorgen, dass die Freude an der Tür Jahrzehnte währt.

Aluminium Haustüren von FeBa setzen sich aus verschiedenen Basiskomponenten zusammen, die in einer Vielzahl von Stil-, Farb- und Funktionsvarianten zur Auswahl stehen:

- Tür- und Flügelrahmen
- Türfüllung
- Beschläge, z. B. Schlösser und Türbänder
- Türautomation

Dazu können Sie Ihre ganz persönlichen Ansprüche an die Komfort- und Sicherheitsausstattung Ihrer neuen Haustür mit zahlreichen Zusatzkomponenten befriedigen, wie z. B. Automatik-Sicherheitsschlössern, schlüssellosen Schließsystemen per Funk oder Fingerprint sowie elektrischen Türöffnern und Videoüberwachungssystemen.

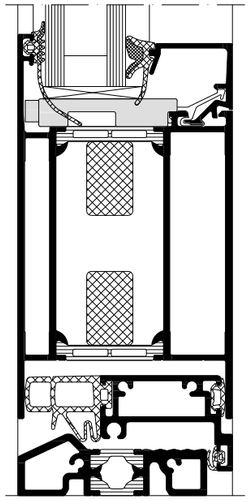

Schüco Tür ADS 75.SI,
Maßstab 1 : 2

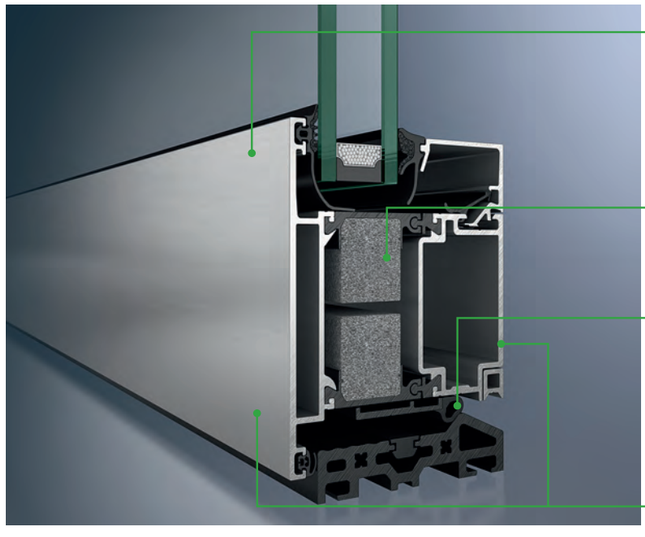

Passivhaus-zertifizierte Wärmedämmung:
Schüco ADS 75.SI

SICHERHEIT: DIE TÜR IST DER SCHLÜSSEL.

Wohlbehütet bei Tag und Nacht. Sicherheit ist mit FeBa nicht nur ein Gefühl, sondern Gewissheit. Durch innovative Technik, die unsichtbar, aber spürbar ist. Wenn Finger nicht mehr eingeklemmt werden können. Wenn sich Türen automatisch schließen und verriegeln. Und wenn so auch die Versicherung günstiger wird.

EINGEBAUTE SICHERHEIT

Aluminium Schiebesysteme und Fenster von FeBa erfüllen nahezu alle Wünsche in puncto Funktionalität, Komfort und Design – und werden dabei auch hohen Sicherheitsansprüchen gerecht.

Ein handfester Vorteil ergibt sich aus der hohen Materialstabilität von Aluminiumprofilen, die zu einem erhöhten Einbruchschutz beiträgt. Hier ist, abhängig von den Ausstattungsvarianten der Profilsysteme, die Einstufung der Einbruchhemmung bis zur Widerstandsklasse 2 (RC2) möglich.
Auch für motorisch betriebene Schiebeelemente steht ein passendes Sicherheitssystem bereit:

Schüco e-slide verfügt über einen zuverlässigen Klemmschutz per intelligenter Software. Dieser lässt den Flügel sofort zurückfahren, wenn er auf ein Hindernis wie z. B. eine Person oder einen Gegenstand trifft. Per optional erhältlicher Infrarot-Sensorik kann ein solches Hindernis sogar schon dann erkannt werden, sobald es sich der Anlage nähert.

Widerstandsklassen Einbruchhemmung

RC1	RC2	RC3
Bauteile dieser Widerstandsklasse bieten einen Grundschutz gegen körperliche Gewalt wie Gegentreten, Gegenspringen, Schulterwurf, Hochschieben und Herausreißen.	Der Gelegenheitstäter versucht zusätzlich, mit einfachen Werkzeugen wie Schraubendrehern, Zangen und Keilen das verschlossene und verriegelte Bauteil aufzubrechen.	Der Täter versucht zusätzlich, mit einem zweiten Werkzeug wie Schraubendreher und Kuhfuß das verschlossene und verriegelte Bauteil aufzubrechen.

UNBEGRENZTE FARBVIELFALT FÜR ALLE ALUMINIUM-PRODUKTE VON FEBA

Der Farbgestaltung von Schiebe-Systemen für Türen und Fenster sind keine Grenzen gesetzt.

Die Profiloberflächen können innen und außen verschiedenfarbig gestaltet werden, um so individuellen Ansprüchen gerecht zu werden. Dazu berät der Fachhändler gerne persönlich.

ÜBERSICHT TÜR- UND FENSTERSYSTEME

Aluminium Schiebe- und Faltschiebe-Systeme ASS

Serie	Max. Flügelmaße in mm (B x H)	Maxi. Flügelgewicht in kg	Flügelansichtsbreite in mm	Blendrahmen-Bautiefe in mm	Glasstärke in mm	Sicherheitsklasse (RC)	Anzahl der Laufschienen	Beschläge
ASS 70.HI Schiebesystem)	3.000[1] / 3.000[2]	400	Ab 88	160	Bis 52	2	1, 2 oder 3	Handhebel
ASS 80 FD.HI (Faltschiebe-System)	1.200[1] / 3.000[2]	90	Ab 50	80	Bis 53	2		Türdrücker / Faltgriff / Fenstergriff

Aluminium Türsysteme ADS

Serie	Max. Flügelmaße in mm (B x H)	Ansichtsbreite Türrahmen in mm	Bautiefe Türrahmen in mm	Wärmedämmung	U_f-Wert
ADS 70.HI	1.250 × 2.500	147	70	Hoch wärmegedämmt	1,7
ADS 75.SI	1.250 × 2.500	147	75	Höchst wärmegedämmt	1,6
ADS 90.SI	1.400 × 3.000	147	90	Höchst wärmegedämmt	1,4

Brand- und Rauchschutztüren auf Anfrage

Aluminium-Fenstersysteme AWS

Serie	Max. Flügelmaße in mm (B x H)	Ansichtsbreite Blendrahmen in mm	Blendrahmentiefe in mm	U_f-Wert in W/(m²K)	Schallschutz	Sicherheitsklasse (s. S.13)
AWS 75.SI+	1.700 x 2.100 1.000 x 2.500	Ab 51	75	Ab 0,92	Bis Klasse 5	Bis WK3 (RC3)
AWS 75 BS.SI+	1.500 x 2.000 1.000 x 2.200	Ab 67	75	Ab 1,3	Bis Klasse 5	Bis WK2 (RC2)

Griff-Designlinie

Handhebel für Hebe-Schiebetüren

Außen Griffmuschel	Mit PZ-Lochung und Griffmuschel	Mit PZ-Lochung innen und außen

Griffe für Dreh- und Dreh-Kipp-Fenster

Standarddesigngriff	Abschließbarer Griff

FeBa
Fenster und Türen

FEBA FENSTERBAU GMBH - QUALITÄT FÜR FENSTER UND TÜREN – EIN LEBEN LANG

Qualität ist unser Konzept für eine starke Marke. Die FeBa Fensterbau GmbH ist einer der leistungsstärksten Fenster- und Türenhersteller in Deutschland. Mit unserer Erfahrung und unserer Kompetenz in der Fenster- und Türenfertigung aus den Werkstoffen Kunststoff und Aluminium, die wir seit der Gründung im Januar 1971 gesammelt haben, können wir Ihnen fast jeden Fenster- und Türen-Wunsch erfüllen. Von der Verwendung hochwertiger Rohstoffe über zeitgemäßes Design bis zum hohen Bedienkomfort: Ihr Qualitätsanspruch ist unser erklärtes Ziel. Bei jedem einzelnen FeBa-Produkt. Denn FeBa steht für Markenqualität, Liefertreue und Kundenorientierung.

Ihr FeBa-Fachhandelspartner:

SCHÜCO
Partner

FeBa Fensterbau GmbH
Carl-Benz-Straße 23
57299 Burbach
Telefon 02736 497-3
E-Mail info@feba.de
Internet www.feba.de